Uno

DELLAROVERE
OFFICE&CONTRACT

Uno

Uno

Scrivania UNO	
Descrizione	L. cm 220, P. 103, H. 75
Materiali	Scocca stampata autoportante in poliuretano ad alta densità
Caratteristiche	› Design (by Karim Rashid) › Funzionalità › Finiture in vernice laccata › Box e gambe in tinta o laccati › Cablaggio › Originalità › Personalizzazione a piacimento › Good Design Award 2008

Uno

Varianti colore Laccati

Opaco Mat Mate Opaque	Lucido Glossy Brillante Brillant	Opaco Mat Mate Opaque	Lucido Glossy Brillante Brillant
K007	K101	K011	K005
bianco nuvola / cloud white / blanco nube / nuage blanc		verde fresco 365 / fresh and green 365 verde fresco 365 / vert fraîcheur 365	
K008	K102	K012	K006
nero tempesta / stormy black / negro tormenta / noir tempête		fiore d'arancio 1365 / orange blossom 1365 flor de naranjo 1365 / fleur d'oranger 1365	
K009	K003	K018	K017
rosa timido 182 / shy pink 182 / rosa timido 182 / rose timide 182		colore personalizzato / personalized colour color personalizado / couleur personnalisée	
K010	K004		
verde fresco 365 / fresh and green 365 verde fresco 365 / vert fraîcheur 365			

Metallizzato / Metallic / Metalizado / Métallisé

K013	K014
oro del mattino 8003 / golden morning 8003 oro de la mañana 8003 / matin doré 8003	riflesso d'acqua 8201 / water reflections 8201 reflejo de agua 8201 / reflet d'eau 8201
K015	K019
azzurro libero 8182 / free blue 8182 azul libre 8182 / azur libre 8182	colore personalizzato / personalized colour color personalizado / couleur personnalisée

Su richiesta è possibile per le scrivanie ZERO e UNO eseguire colorazioni diverse da quelle presenti nella nostra collezione. (prezzi vedi listino)
N.B. indicare il colore con sigla RAL o sigla NCS

Uno

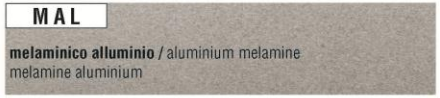

Box	
Descrizione	L. cm 69
Materiali	Agglomerato ligneo nobilitato melaminico e bordato ABS
Colori	Disponibile anche Box e Gambe Laccate come la scrivania

Cassettiere

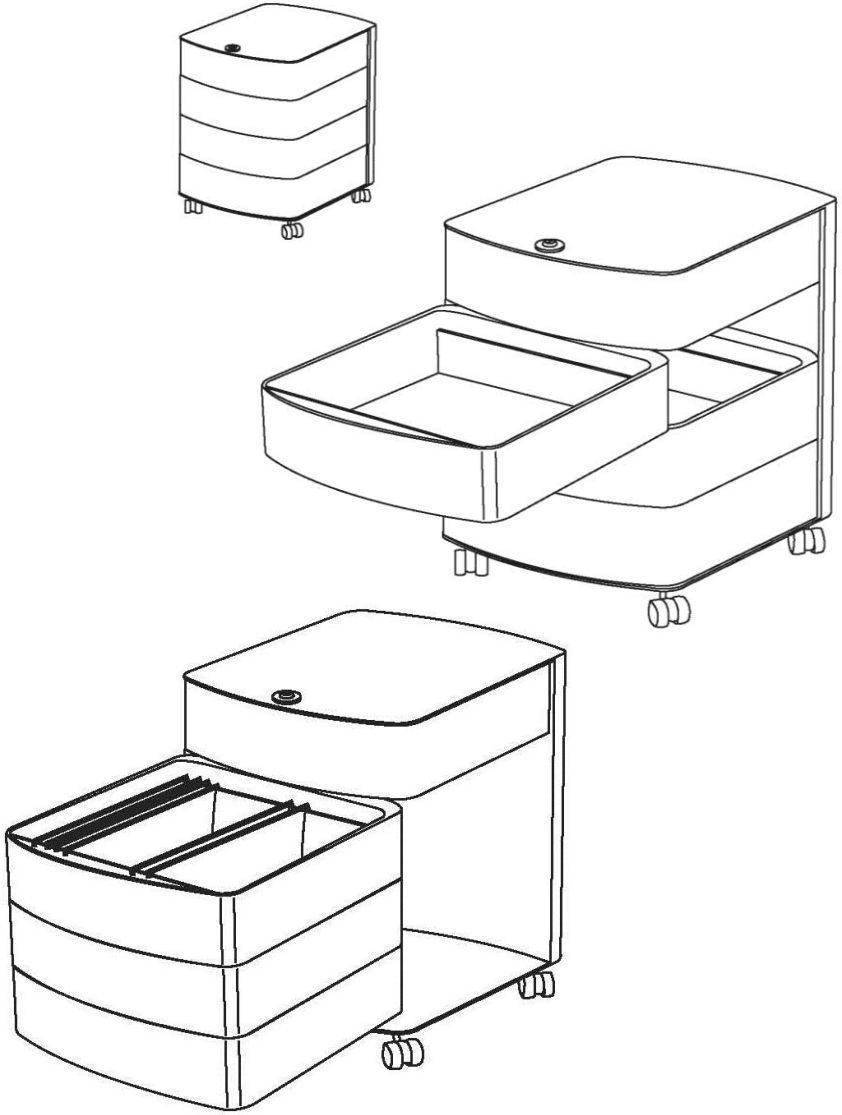

Cassettiera 4 cassetti

Descrizione	L. 43 cm - P. 51,5 cm - H. 57 cm
Materiali	Plastica e metallo Colore bianco

Classificatore

Descrizione	L. 43 cm - P. 51,5 cm - H. 57 cm
Materiali	Plastica e metallo Colore bianco

Esempi prezzi

2.880,00 e

Prezzi cassettiera e classificatore

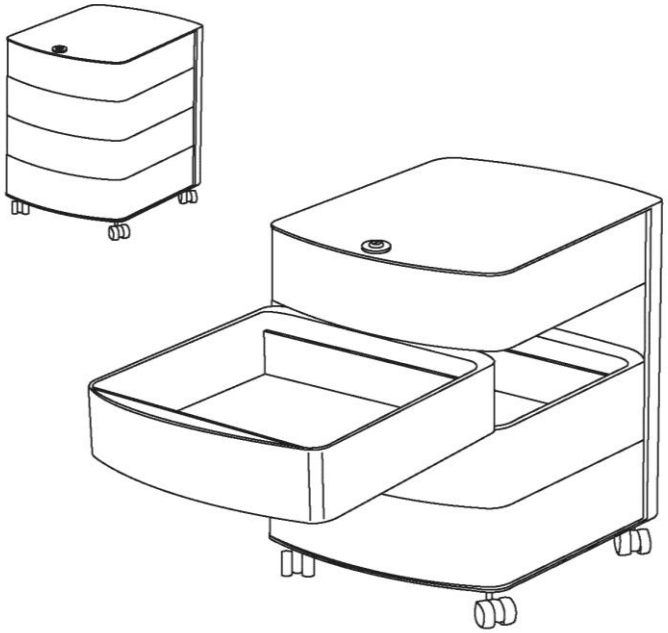

649,00 e

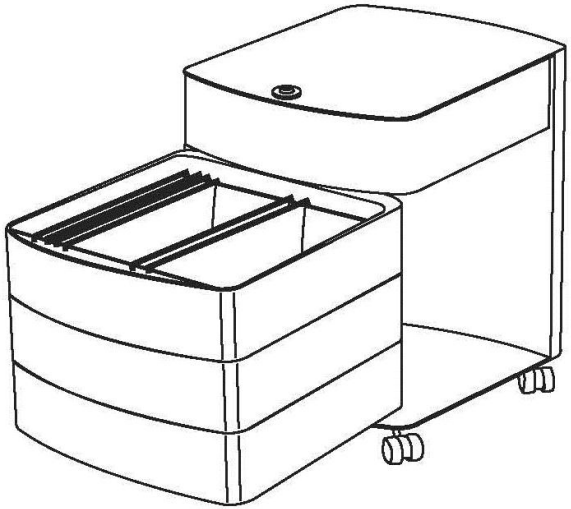

649,00 e

Uno
Fine

DELLAROVERE
OFFICE&CONTRACT